Toegepast bij: 06-006.

DOCHTERCALQUE
BIJ S.B.B.
DEF

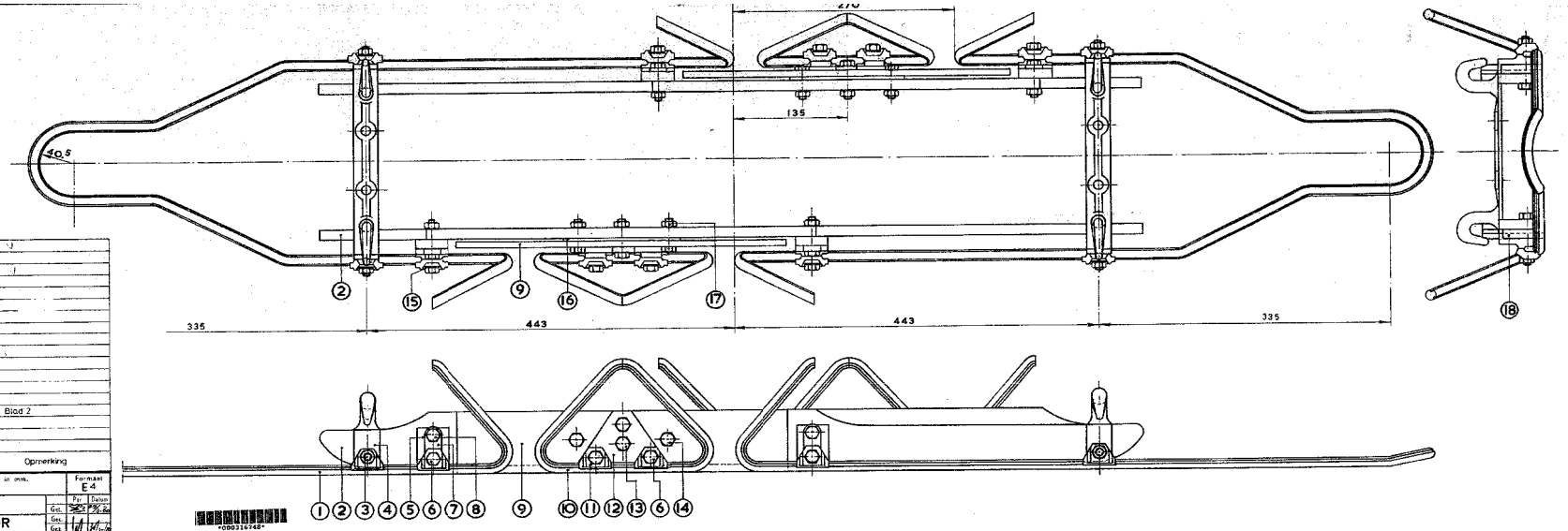

Pos	Aant	Benaming	Materiaal	Norm/tekn.nr	Opmerking
18	4	Afstandblokje		13-068	
17	16	Zesk moer M10	Cu	NEN 1560	
16	2	Afstandplaat		13-057	
15	12	Sluitring A-10,5	Cu	NEN 2269	
14	4	Zesk bout M10x35	CuNi60	NEN 1555	
13	4	Zesk bout M10x40	CuNi 60	NEN 1555	
12	2	Klemplaat		30-036	
11	12	Klemheft		30-006	
10	2	Vonkenhoorn		24-002	
9	2	Vonkenschot		13-056	
8	4	Zesk. bout M10x45	CuNi 60	NEN 1555	
7	4	Klemplaat		30-035	
6	8	Zesk.bout M10x20	CuNi 60	NEN 1558	
5	4	Vulblokje		13-059	
4	2	Brugstuk		30-034	Blad 2
3	4	Zesk bout M10x60	CuNi 60	NEN 1555	
2	2	Verbindingsplaat		13-055	
1	2	Vonkenhoorn		24-001	

III					
II	Stuklist +Pos 4		13	15-10-75	
I	maat 347 gew. in 335		12	Juni 75	
No.	WIJZIGING		Par.	Datum	

Opmerkingen: Maten in mm.
Schaal 1:2,5
Materiaal
Formaat E4
Gct. Par. Datum 30-5 26.2.
Gez.
Gez.

N.V. NEDERLANDSCHE SPOORWEGEN
DIENST Is AFD. 6
06-007 II

RAAM VOOR LEIDINGONDERBREKER TYPE NS 2.

NB 40.005

0003167 48

06-007